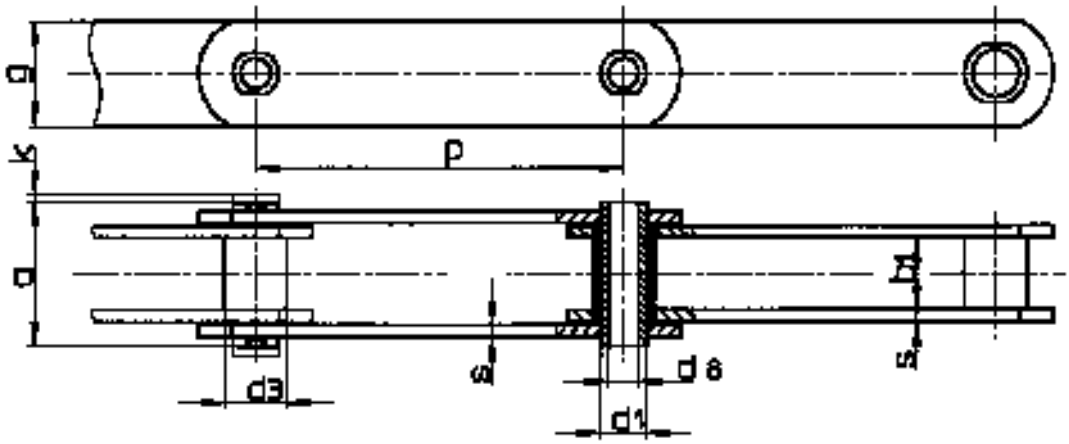

N° de chaîne DIN	Pas p	Diamètre intérieur b_1	Axes creux ø d_8/d_1	Douilles ø d_3	Rouleaux de protection ø d_4	Rouleaux ø d_5	Galets épaulés ø d_5/d_6	Largeur de maillon g	Épaisseur de maillon s
	mm								
MC 28	63	20	8,2/13,0	17,5	25	36	36/42	25	3,5
	80								
	100								
	125								
	160								
MC 56	80	24	10,2/15,5	21,0	30	50	50/60	35	4,0
	100								
	125								
	160								
	200								
	250								
MC 112	100	32	14,3/22,0	29,0	42	70	70/85	50	6,0
	125								
	160								
	200								
	250								
	315								
MC 224	160	43	20,3/31,0	41,0	60	100	100/120	70	8,0
	200								
	250								
	315								
	400								
	500								

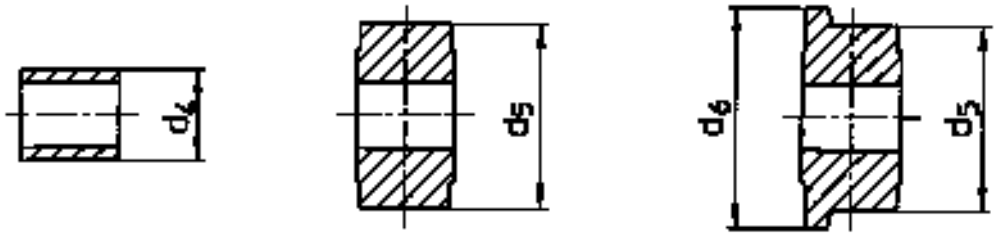

N° de chaîne DIN	Longueur de boulon rivé a max.	Saillie d'axe de jonction k max.	Résistance à la traction	Surface articulée	Pression de surface articulée admissible	Poids de chaîne			
						sans rouleau	avec rouleau de protection	avec galet de roulement	avec galet épaulé
	mm		kN	cm²	N/cm²	kg/m			
MC 28	39,0	3,5	28	3,64	1090	2,27	2,86	4,05	4,29
						2,08	2,55	3,48	3,67
						1,94	2,31	3,06	3,21
						1,83	2,12	2,72	2,84
						1,73	1,96	2,43	2,52
MC 56	45,0	4,0	56	5,11	1560	3,67	4,45	7,18	7,66
						3,37	4,00	6,19	6,57
						3,14	3,64	5,39	5,69
						2,93	3,32	4,69	4,93
						2,79	3,10	4,19	4,38
						2,67	2,92	3,79	3,95
MC 112	62,5	4,8	112	9,90	1610	7,99	9,70	15,40	16,46
						7,33	8,70	13,26	14,11
						6,76	7,83	11,39	12,05
						6,35	7,20	10,05	10,59
						6,02	6,71	8,99	9,41
						5,75	6,29	8,10	8,44
MC 224	82,0	5,5	224	18,60	1720	14,16	17,20	27,17	28,91
						13,09	15,52	23,49	24,88
						12,23	14,18	20,55	21,67
						11,52	13,06	18,13	19,01
						10,94	12,16	16,14	16,84
						10,51	11,48	14,67	15,23