6.4 Chaînes porteuses avec maillons rehaussés, DIN 8165/8167

Chaînes de manutention avec axes pleins Chaînes porteuses avec maillons rehaussés	Type FVT	DIN 8165 partie 3	Feuille 1/2

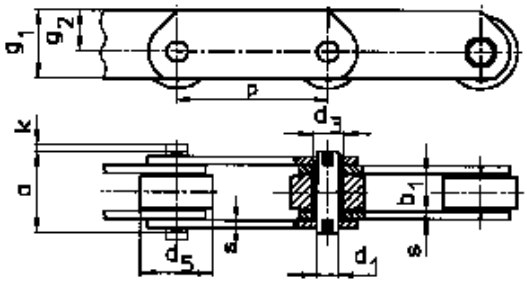

N° de chaîne DIN	Pas p	Diamètre intérieur b_1	Axes ø d_1	Douilles ø d_3	Rouleaux ø d_5	Largeur de maillon totale g_1	Hauteur au-dessus du centre de la chaîne g_2	Épaisseur de maillon s
	mm							
FVT 40	40 63 100	18	10	15	32	35	22,0	3
FVT 63	63 100 125 160	22	12	18	40	40	25,0	4
FVT 90	63 100 125 160 200 250	25	14	20	48	45	27,5	5
FVT 112	100 125 160 200 250	30	16	22	55	50	30,0	6
FVT 140	100 125 160 200 250 315	35	18	26	60	60	37,5	6
FVT 180	125 160 200 250 315 400	45	20	30	70	70	45,0	8
FVT 250	125 160 200 250 315 400	55	26	36	80	80	50,0	8
FVT 315	160 200 250 315 400	65	30	42	90	90	55,0	10
FVT 400	160 200 250 315 400	70	32	44	100	90	55,0	12
FVT 500	160 200 250 315 400 500	80	36	50	110	100	60,0	12
FVT 630	200 250 315 400 500	90	42	56	120	120	70,0	12

Chaînes de manutention avec axes pleins Chaînes porteuses avec maillons rehaussés	Type FVT	DIN 8165 partie 3	Feuille 2/2

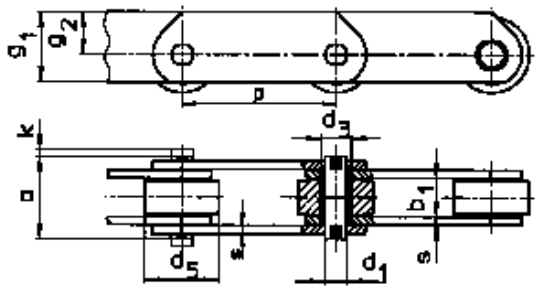

N° de chaîne DIN	Longueur de boulon rivé a max.	Saillie d'axe de jonction k max.	Résistance à la traction	Surface articulée	Pression de surface articulée admissible	Poids
	mm		kN	cm²	N/cm²	kg/m
FVT 40	37	3,5	40	2,5	2680	5,54 4,12 3,20
FVT 63	46	4,5	63	3,7	2840	7,13 5,42 4,84 4,33
FVT 90	53	4,5	90	5,0	3000	11,15 8,33 7,37 6,53 5,93 5,45
FVT 112	63	4,5	112	6,8	2750	12,28 10,76 9,44 8,49 7,74
FVT 140	68	6,0	140	8,6	2720	15,91 13,86 12,06 10,78 9,75 8,91
FVT 180	86	7,0	180	12,3	2440	23,09 19,96 17,73 15,94 14,46 13,26
FVT 250	98	8,0	250	18,7	2230	32,08 27,26 23,82 21,06 18,79 16,93
FVT 315	117	8,0	315	25,8	2040	40,87 35,52 31,24 27,71 24,83
FVT 400	131	10,0	400	30,7	2170	51,41 44,52 39,01 34,46 30,74
FVT 500	141	10,0	500	38,2	2180	65,53 56,19 48,72 42,56 37,52 33,78
FVT 630	153	10,0	630	48,7	2160	74,77 64,34 55,73 48,69 43,47

Chaînes de manutention avec axes pleins Chaînes porteuses avec maillons rehaussés	Type MT	DIN 8167 partie 3	Feuille 1/4

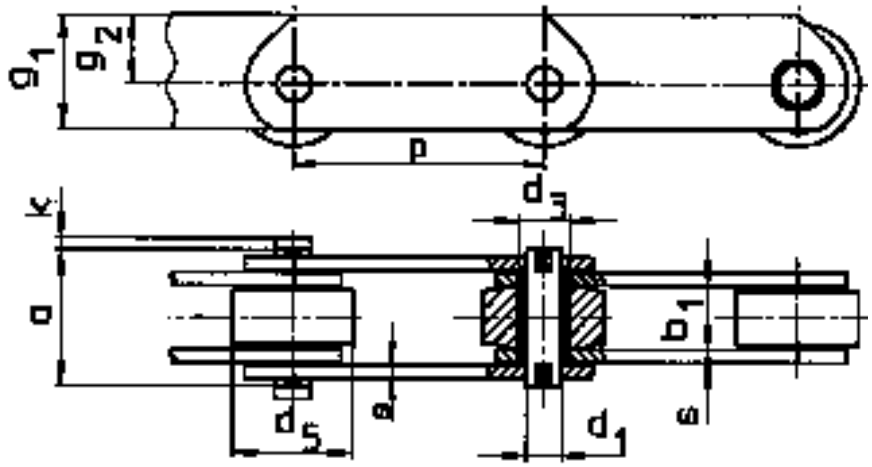

N° de chaîne DIN	Pas p	Diamètre intérieur b_1	Axes ø d_1	Douilles ø d_3	Rouleaux ø d_5	Largeur de maillon totale g_1	Hauteur au-dessus du centre de la chaîne g_2	Épaisseur de maillon s
	mm							
MT 20	40	16	6,0	9,0	25	25	16,0	2,5
	50							
	63							
	80							
	100							
	125							
	160							
MT 28	50	18	7,0	10,0	30	30	20,0	3,0
	63							
	80							
	100							
	125							
	160							
	200							
MT 40	63	20	8,5	12,5	36	35	22,5	3,5
	80							
	100							
	125							
	160							
	200							
	250							
MT 56	63	24	10,0	15,0	42	45	30,0	4,0
	80							
	100							
	125							
	160							
	200							
	250							
MT 80	80	28	12,0	18,0	50	50	32,5	5,0
	100							
	125							
	160							
	200							
	250							
	315							

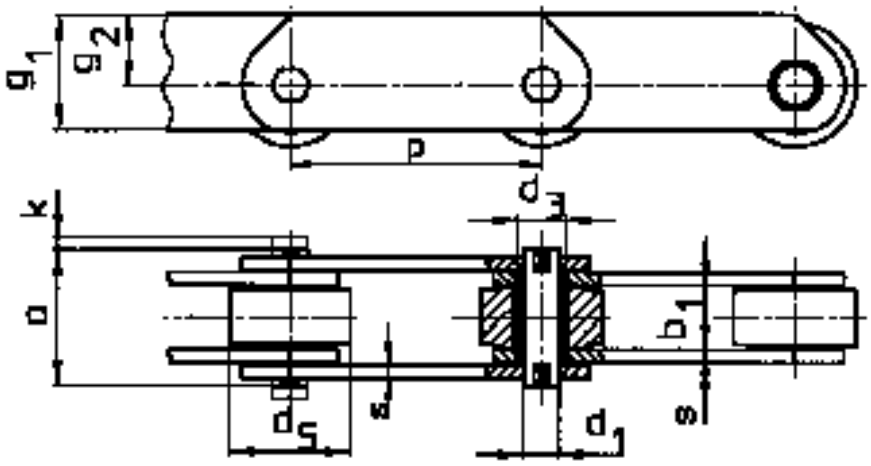

N° de chaîne DIN	Longueur de boulon rivé a max.	Saillie d'axe de jonction k max.	Résistance à la traction	Surface articulée	Pression de surface articulée admissible	Poids
	mm		kN	cm²	N/cm²	kg/m
MT 20	35	7,0	20	1,32	2160	3,01
						2,61
						2,27
						2,00
						1,79
						1,63
						1,49
MT 28	40	8,0	28	1,75	2290	4,02
						3,48
						3,04
						2,71
						2,45
						2,23
						2,06
MT 40	45	9,0	40	2,38	2400	5,29
						4,58
						4,05
						3,62
						3,25
						2,99
						2,77
MT 56	52	10,0	56	3,30	2430	8,39
						7,21
						6,33
						5,63
						5,02
						4,58
						4,23
MT 80	62	12,0	80	4,68	2440	11,17
						9,72
						8,56
						7,55
						6,82
						6,24
						5,76

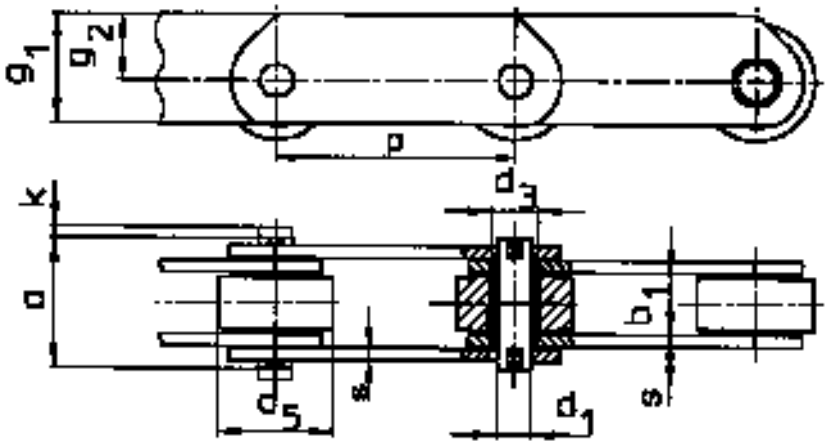

N° de chaîne DIN	Pas p	Diamètre intérieur b_1	Axes ø d_1	Douilles ø d_3	Rouleaux ø d_5	Largeur de maillon totale g_1	Hauteur au-dessus du centre de la chaîne g_2	Épaisseur de maillon s
	mm							
MT 112	80 100 125 160 200 250 315	32	15,0	21,0	60	60	40,0	6,0
MT 160	100 125 160 200 250 315	37	18,0	25,0	70	70	45,0	7,0
MT 224	125 160 200 250 315 400	43	21,0	30,0	85	90	60,0	8,0
MT 315	160 200 250 315 400	48	25,0	36,0	100	100	65,0	10,0
MT 450	200 250 315 400 500	56	30,0	42,0	120	120	80,0	12,0
MT 630	250 315 400 500	66	36,0	50,0	140	140	90,0	14,0
MT 900	250 315 400 500	78	44,0	60,0	170	180	120,0	16,0

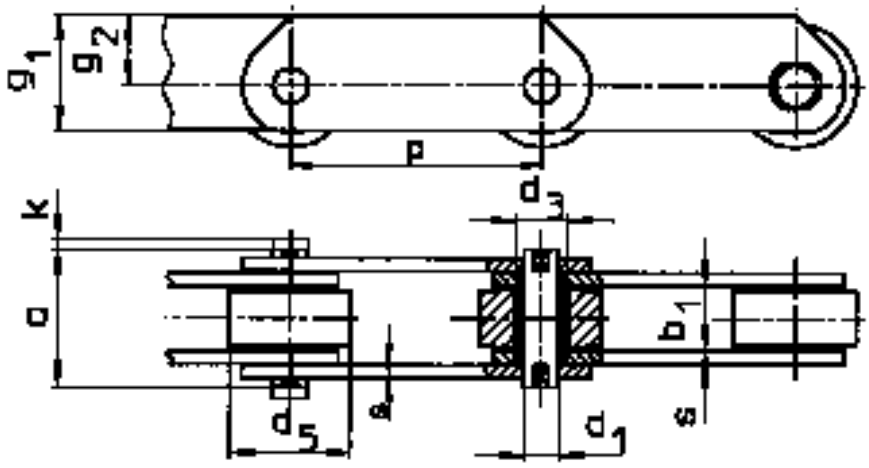

N° de chaîne DIN	Longueur de boulon rivé a max.	Saillie d'axe de jonction k max.	Résistance à la traction	Surface articulée	Pression de surface articulée admissible	Poids
	mm		kN	cm²	N/cm²	kg/m
MT 112	73	14,0	112	6,75	2370	17,51 15,14 13,24 11,58 10,39 9,45 8,66
MT 160	85	16,0	160	9,36	2440	23,03 19,96 17,28 15,36 13,83 12,56
MT 224	98	18,0	224	12,60	2540	32,31 27,72 24,44 21,81 19,64 17,87
MT 315	112	21,0	315	17,50	2570	41,52 36,36 32,23 28,82 26,03
MT 450	135	25,0	450	24,60	2620	56,92 50,06 44,39 39,76 36,33
MT 630	154	30,0	630	34,56	2610	75,88 66,58 58,97 53,33
MT 900	180	37,0	900	49,28	2610	123,44 107,30 94,10 84,33